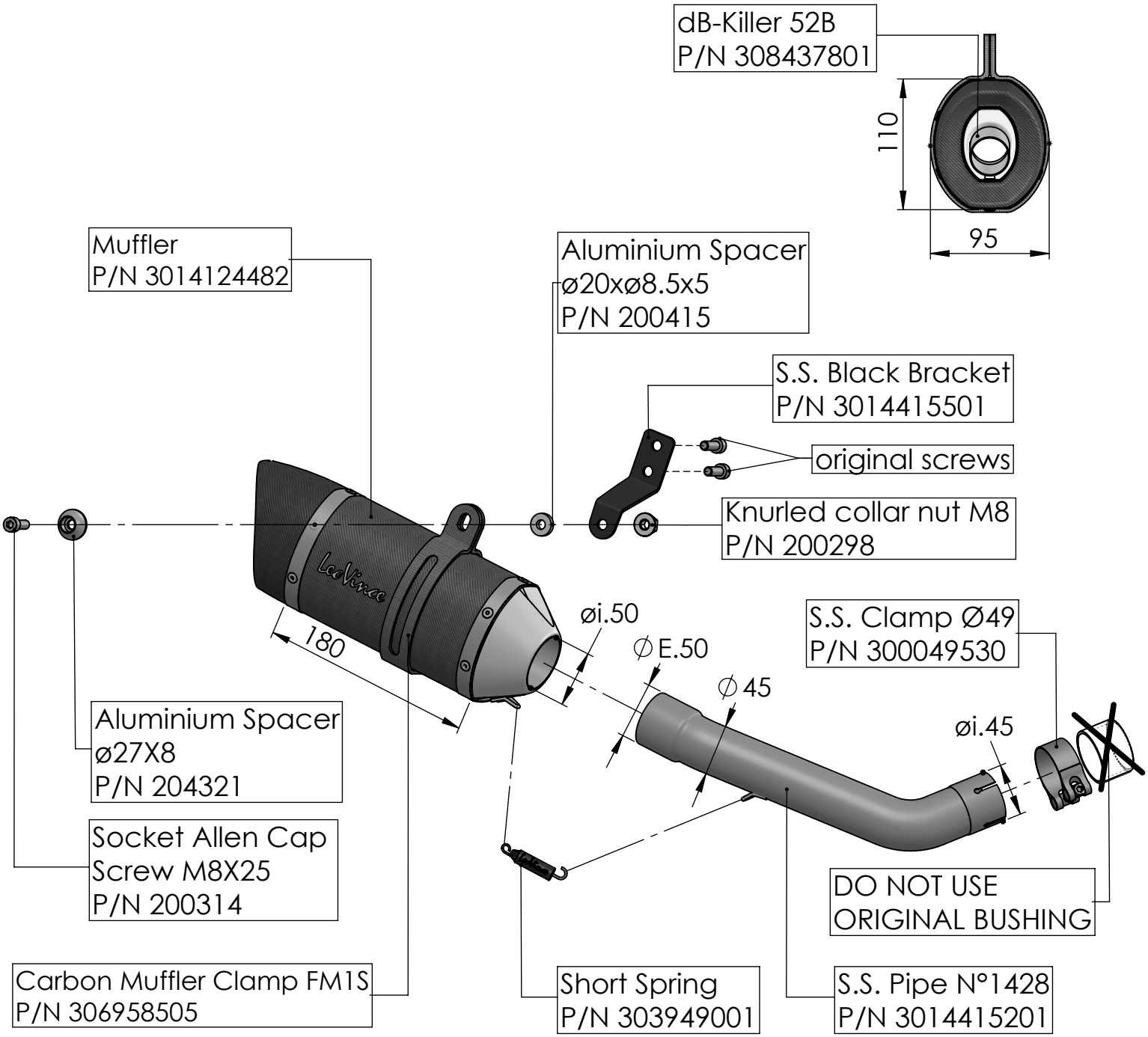

ART. 14418E

KTM RC 125 / RC 390

SLIP-ON - LV PRO - CARBON