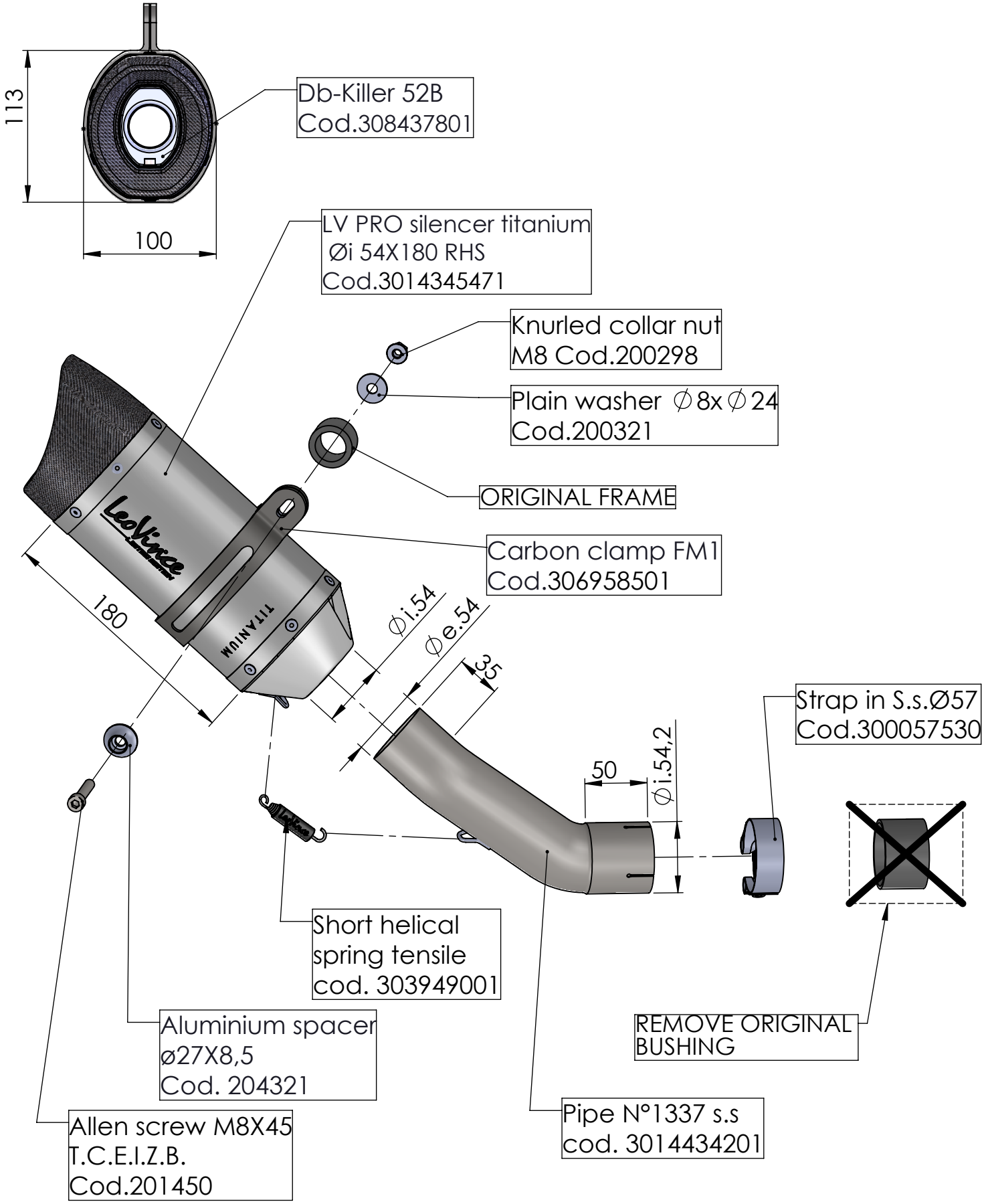

ART. 14345ET

KAWASAKI Z H2 1000

SLIP-ON - LV PRO - TITANIUM